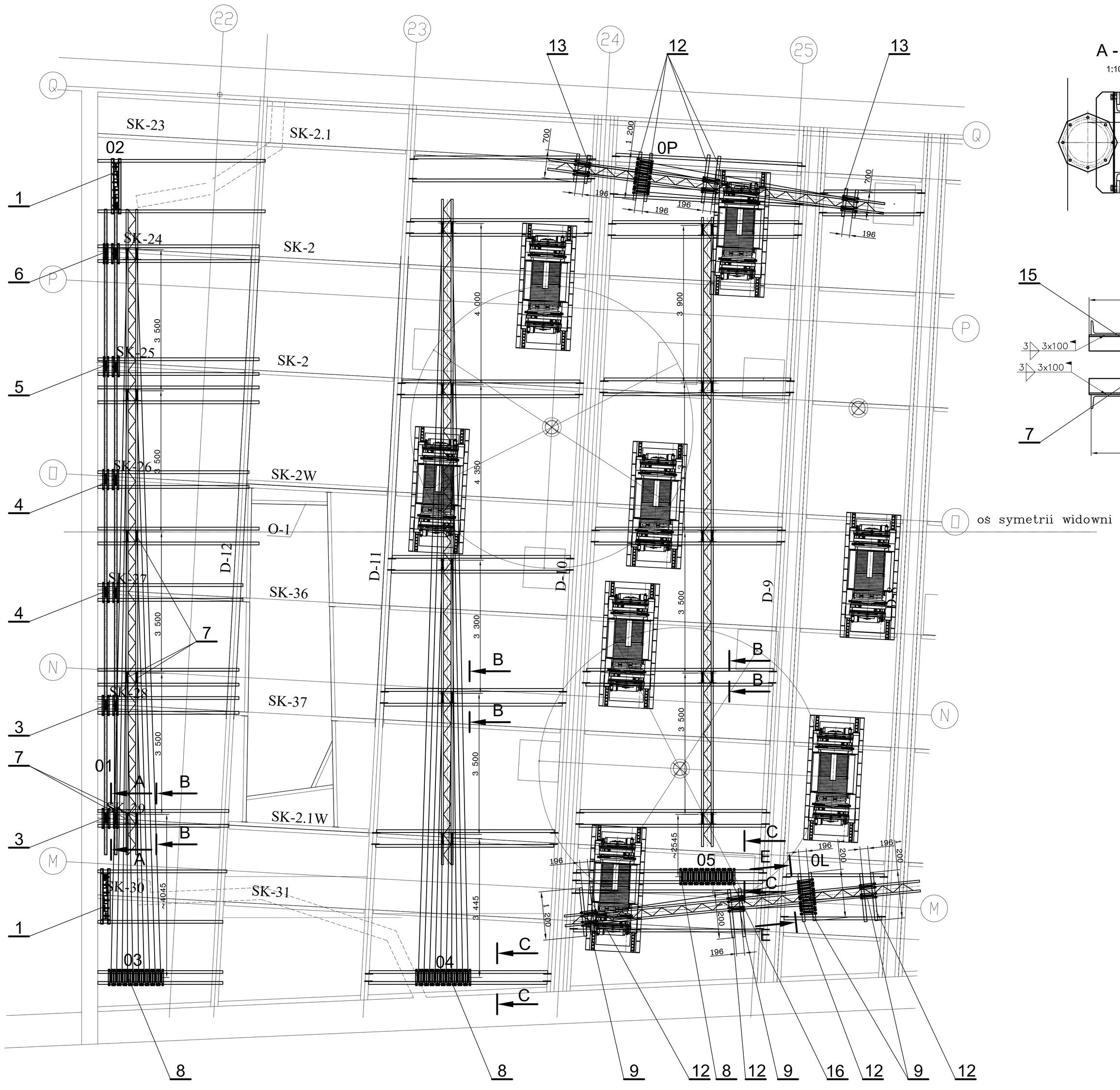

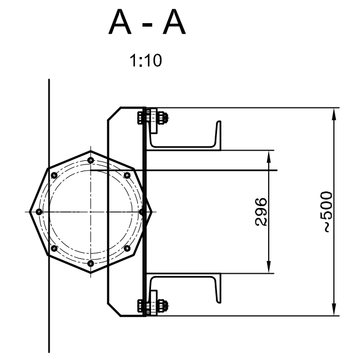

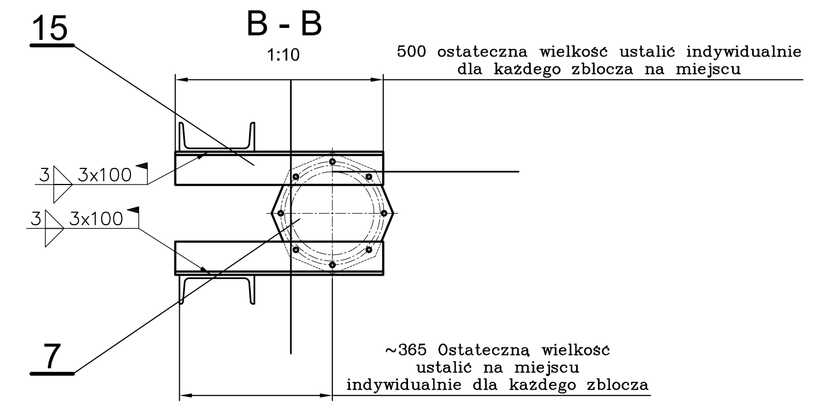

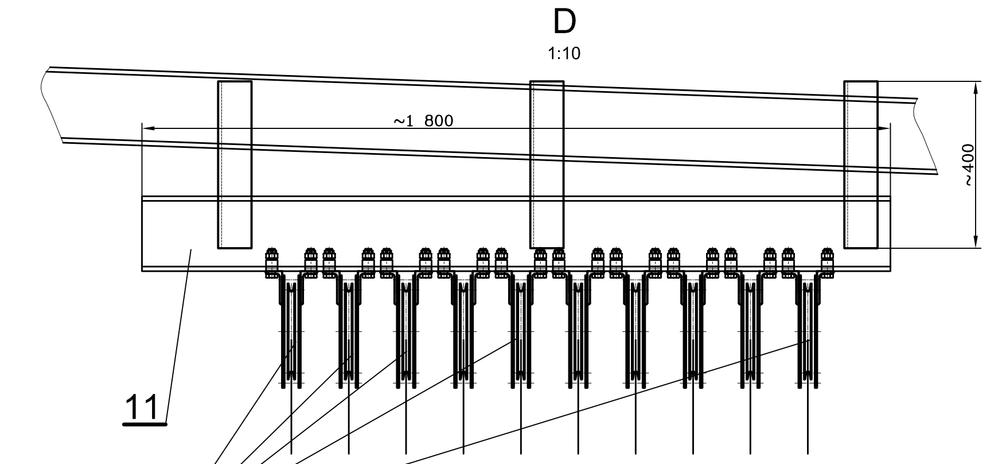

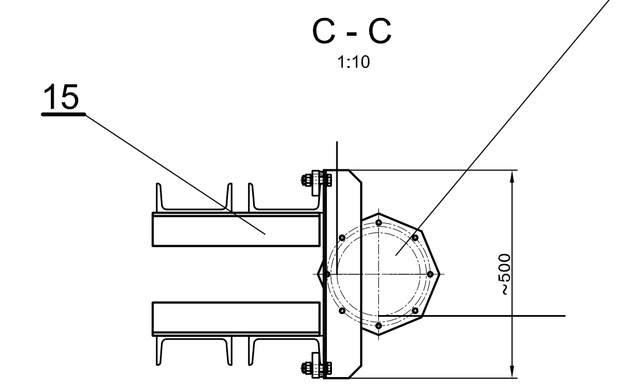

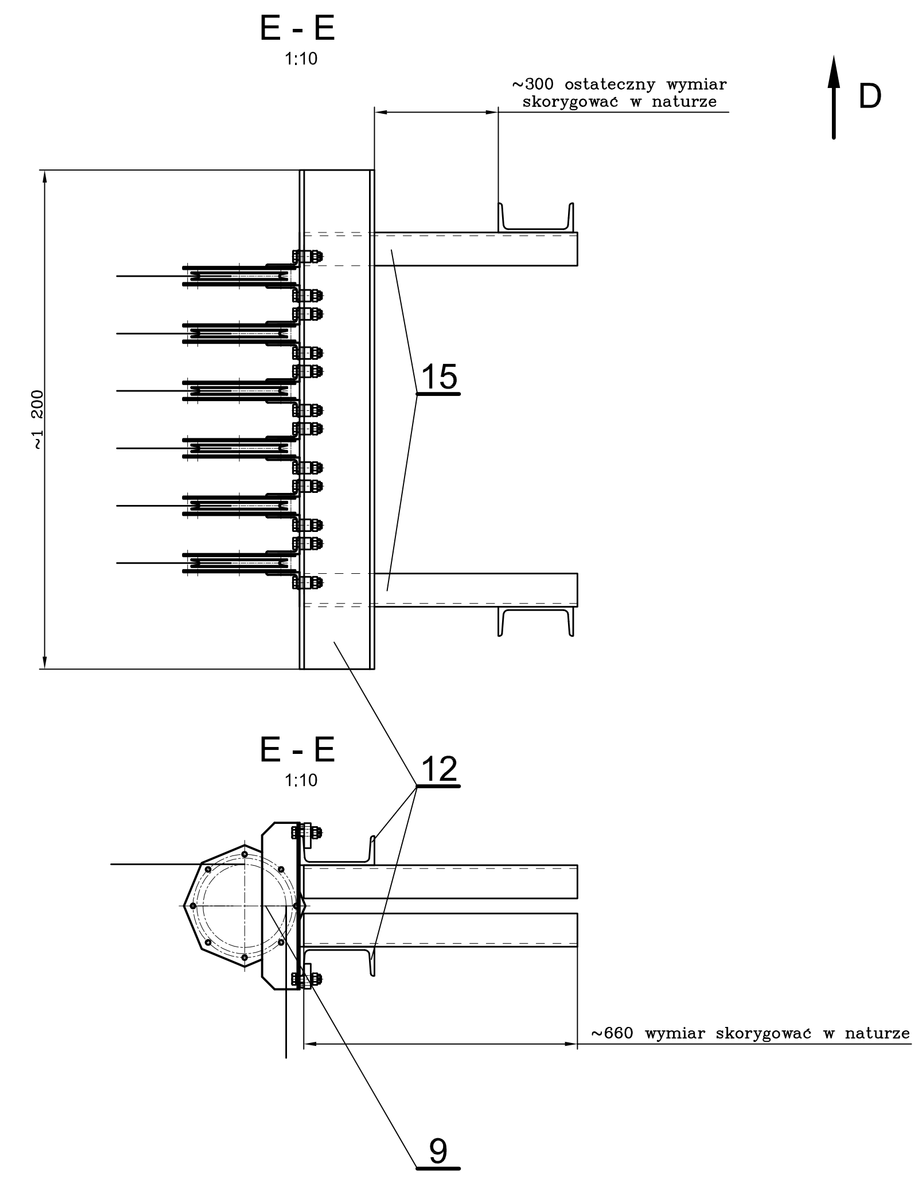

Poz	Nazwa części	Nr rys. normy	Il.	Materiał	Masa	Uwagi	Form
16	Lina Ø5 T6 x 37 + Ao σ=1770 MPa		2500	metrów	9,8		
15	Katownik 80x80x8		130m		1156		
13	Ceownik C180		4		62		
12	Ceownik C180		12		320		
11	Ceownik C180		8		317		
9	Zblocze C1 x 200 - 6		24		312		
8	Zblocze C1 x 200 - 6		30		780		
7	Zblocze C1 x 200 - 6		30		780		
6	Zblocze C1 x 200 - 6		2		37,4		
5	Zblocze C2 x 200 - 6		2		38,4		
4	Zblocze C4 x 200 - 6		4		80,8		
3	Zblocze C6 x 200 - 6		4		98,8		
1	Zblocze wielokołowe 5 - 6 - 6 wykonanie A	TS-M3-14	2		1518		

OBIEKT	Zagospodarowanie terenu Jordanek w Toruniu na cele kulturalno - kongresowe - WIELOFUNKCYJNA SALA KONCERTOWA
ADRES NR EW. DZ.	ul. Solidarności, 87-100 Toruń 6/2; 6/3 (obręb 14, KW 68253)
INWESTOR:	GMINA MIASTA TORUNIA z siedzibą w Toruniu, przy ul. gen. Sikorskiego 8 (NIP: 879-000-10-14)
ARCHITEKT PROWADZĄCY:	MENIS ARQUITECTOS C/ Puerta Canseco 35 2ºb, 38003 Santa Cruz de Tenerife Tel: +34922288838 Fax:+34922151925 email:info@menis.es
WSPÓŁPRACA:	Przedsiębiorstwo Specjalistyczne TEATR ul. Grabowa 8, Piaseczno - Zalesie Dolne, Polska Tel: +4822 7562636 Fax: +4822 7570454 email: kontakt@teatr.com.pl
STADIUM	PROJEKT WYKONAWCZY
BRANŻA	TECHNOLOGIA i URZĄDZENIA TECHNOLOGICZNE SCEN Mosty oświetleniowe, sztankiety i podnośniki punktowe sali dużej, kieszeni tylnej oraz sali kameralnej
TREŚĆ RYSUNKU:	BLOKOWNIA WIDOWNI

ZESPÓŁ	IMIĘ I NAZWISKO	NR UPRAWNIEŃ	PODPIS
GŁÓWNY PROJEKTANT	mgr inż. arch. Fernando Martin Menis	KP-0238	
PROJEKTANCI	mgr inż. Leszek Włodarkiewicz		
KOORDYNATOR	mgr inż. Tomasz Zaborowski	St-15/88	
SPRAWDZAJĄCY	mgr inż. Małgorzata Bober		

RYS. NR: TS-M3-42 DATA: 02.2011 SKALA: 1:50

Wszelkie prawa zastrzeżone. Kopiowanie, publikacja oraz wszelkie inne formy wykorzystania projektu bez zgody autora, będą naruszeniem przepisów wynikających z ustawy o prawie autorskim (Dz. U. Nr 24, poz.83).

TECZKA PROJEKTU: Tom TS-M3