Wieża lewa

widok bez tła

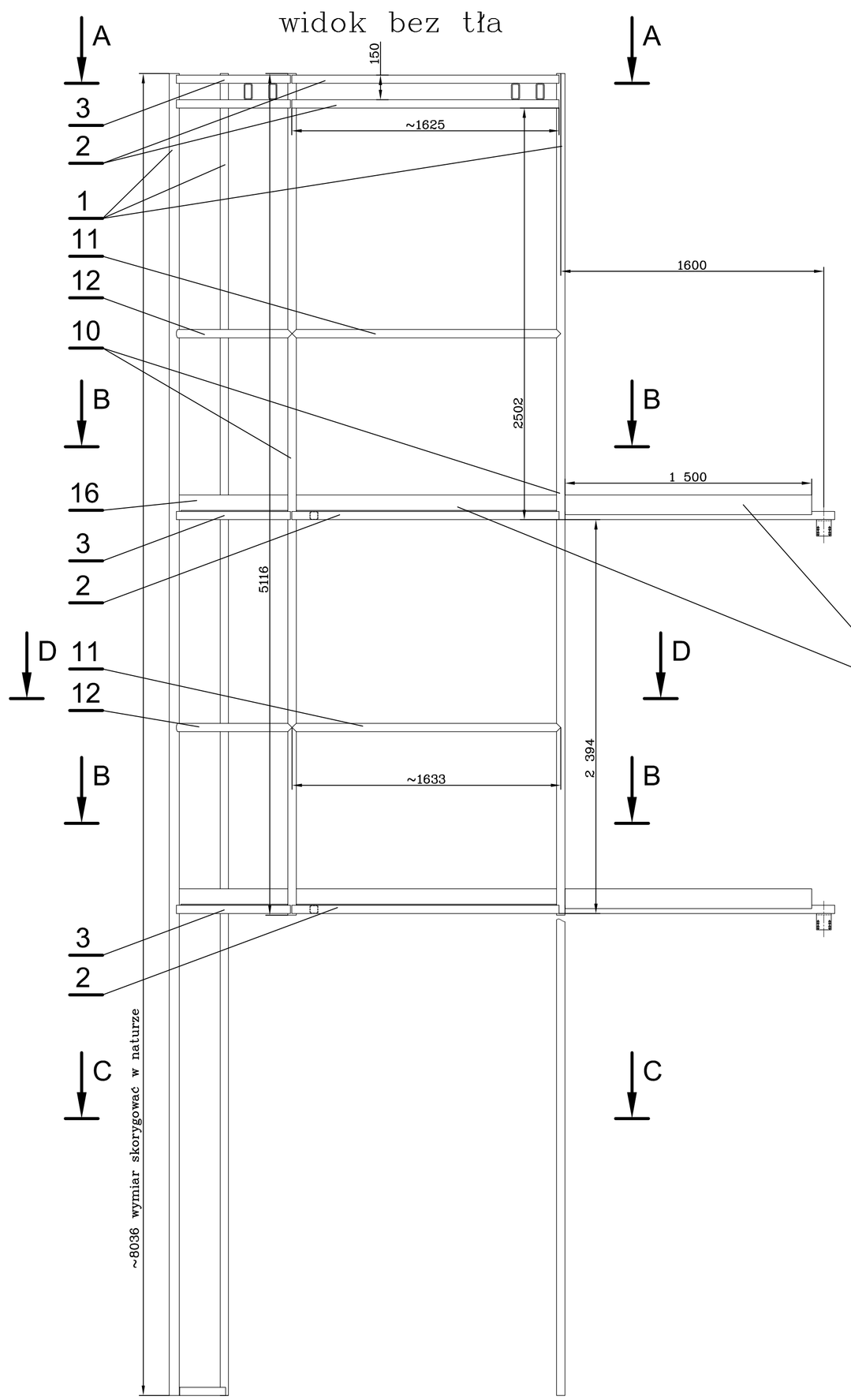

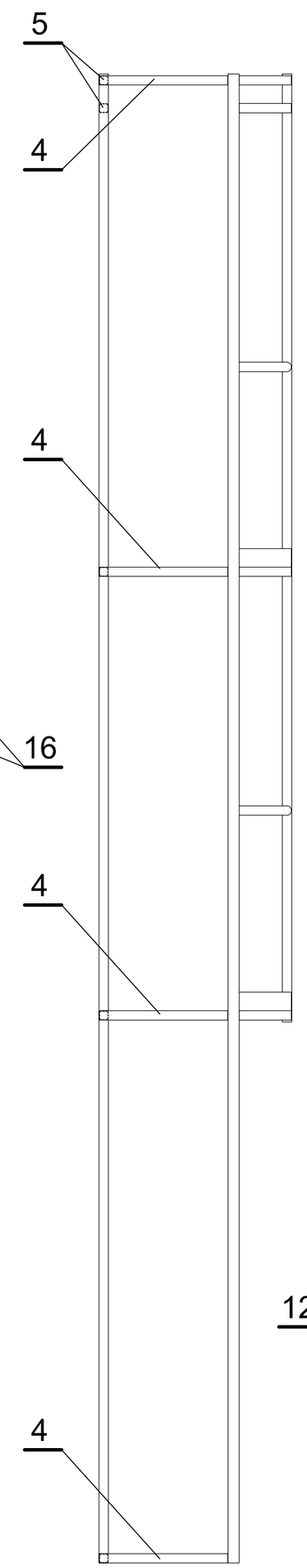

A - A

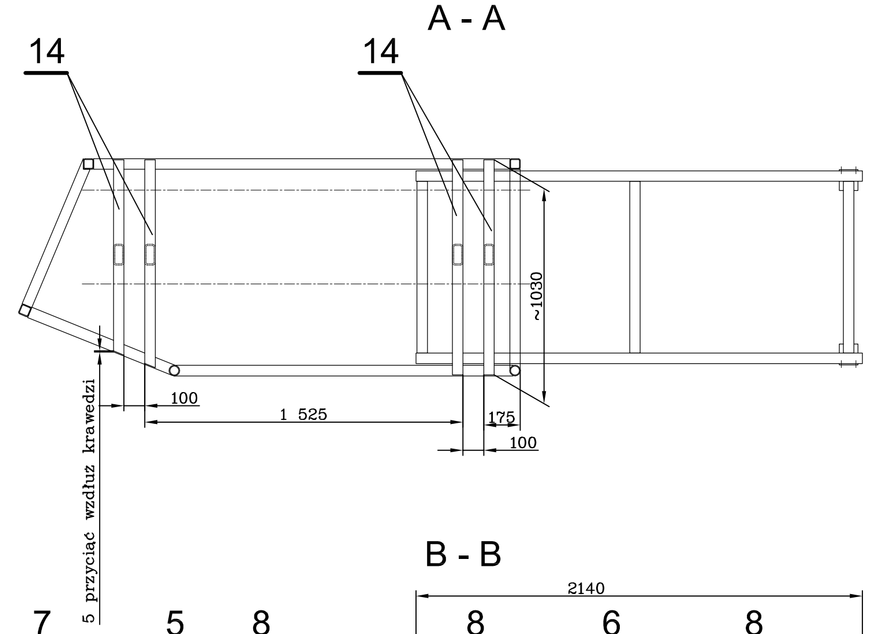

B - B

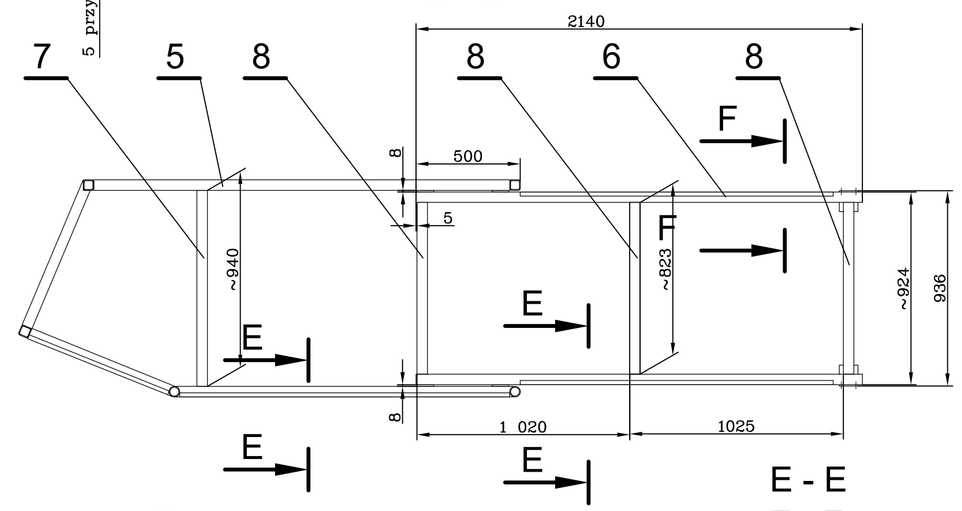

C - C

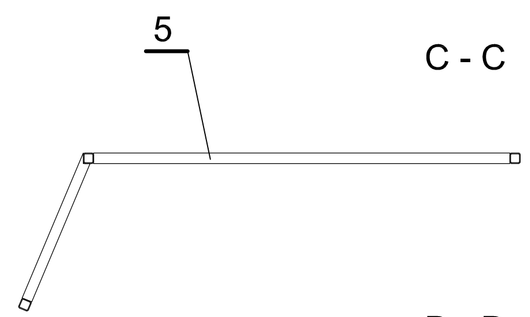

E - E

F - F lustrzane odbicie

1:2

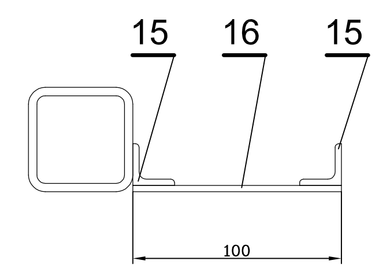

D - D

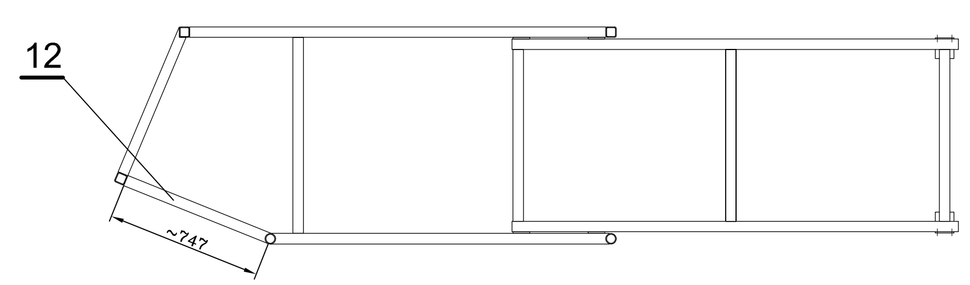

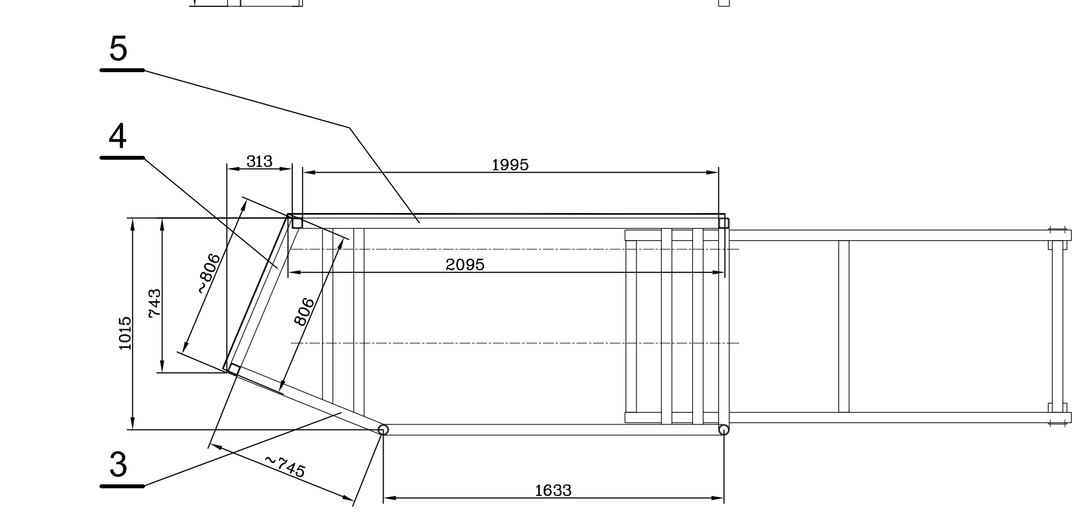

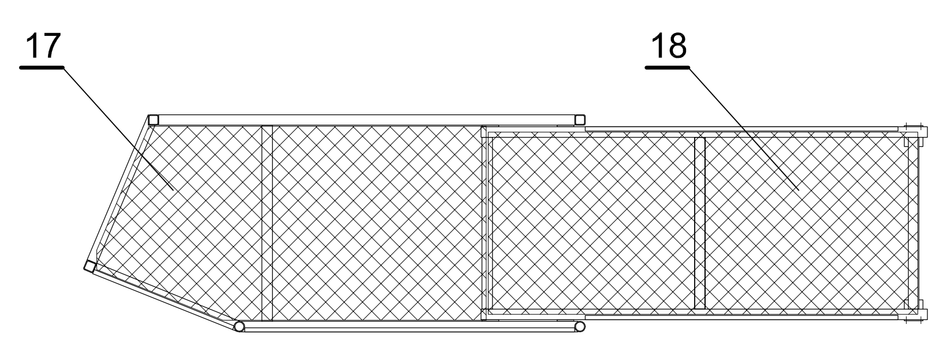

Wieża lewa

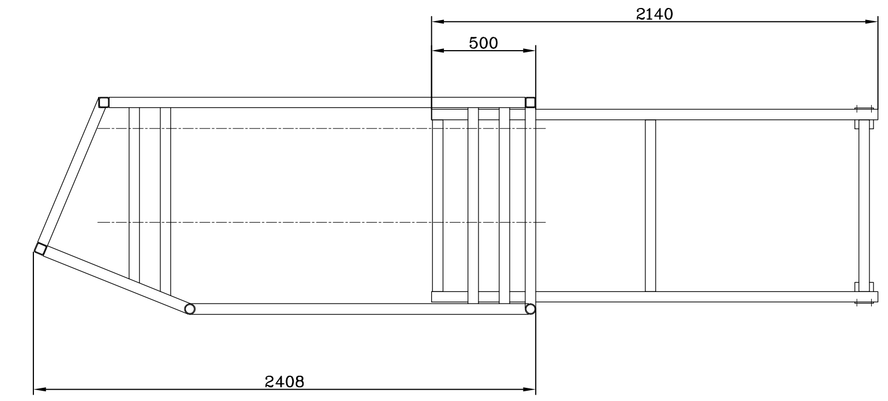

Wieża prawa
lustrzane odbicie wieży lewej
z korektami długości

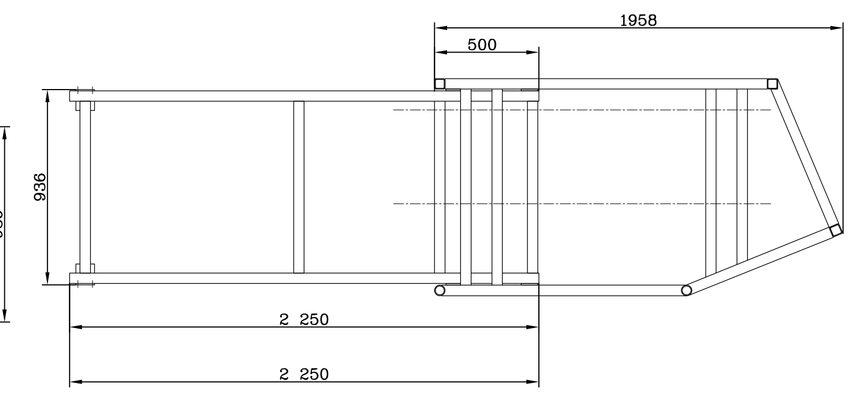

Wieża prawa

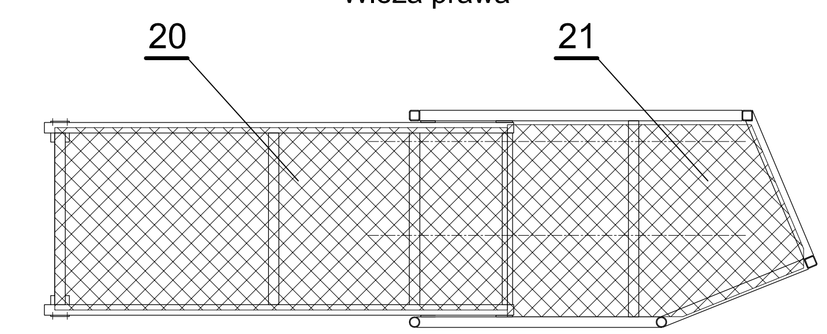

Pozycja 20

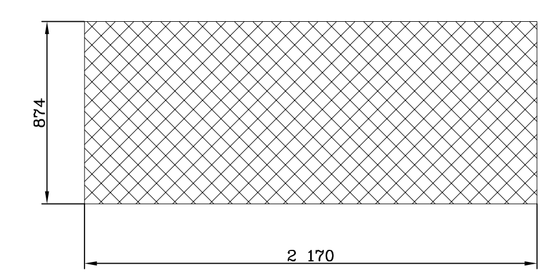

Pozycja 21

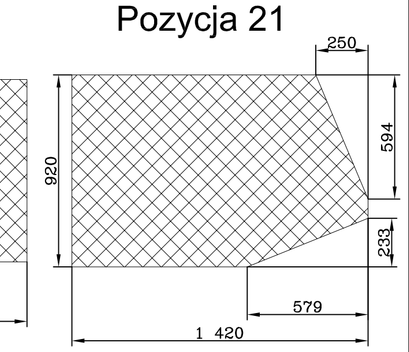

Pozycja 19

1:2

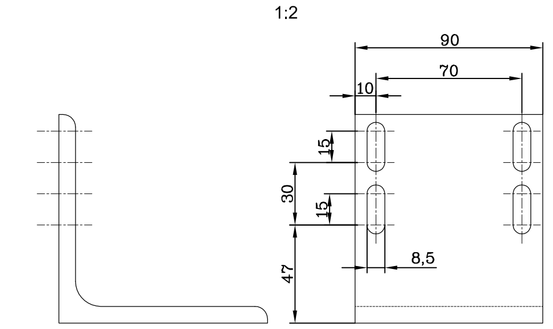

Pozycja 17

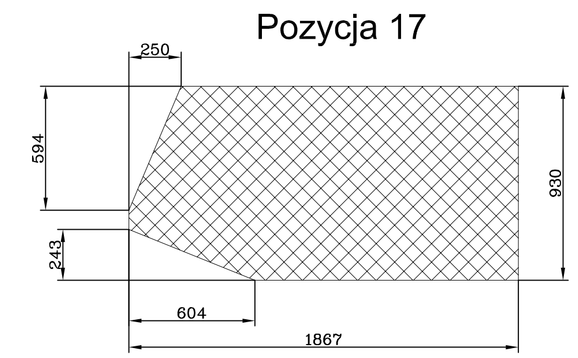

Pozycja 18

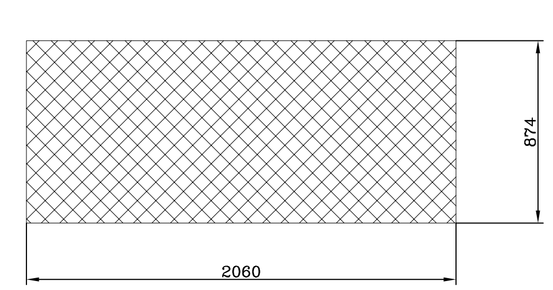

masa całkowita: ~1020kg

Poz	Nazwa części	Nr rys. normy	Il.	Materiał	Masa	Uwagi	Form
21	Blacha ryflowana 5mm		2		91,4		
20	Blacha ryflowana 5mm		2		149		
19	kątownik 100 x 100 x 8	PN - H-93401	2		2,2		
18	Blacha ryflowana 5mm		2		142		
17	Blacha ryflowana 5mm		2		125		
16	Taśma 100 x 3 11metrów		1	St 3S	25,9		
15	Katownik 20 x 20 x 3 22metry	PN - H-93401	1	St 3S	19,4		
14	Rura prostokątna 100 x 50 x 4	BN-79/0656-01	6	St 3S	37,3		
13	Blacha 1mm 23m2		1	St 3S	181		
12	Rura konstrukcyjna D1 CZ B2 51 x 4	PN - H-74219	2	R 45	7		
11	Rura konstrukcyjna D1 CZ B2 51 x 4	PN - H-74219	2	R 45	15,2		
10	Rura konstrukcyjna D1 CZ B2 51 x 4	PN - H-74219	2	R 45	47,5		
8	Rura kwadratowa 50 x 50 x 4	BN-79/0656-01	6	St 3S	29,7		
7	Rura kwadratowa 50 x 50 x 4	BN-79/0656-01	2	St 3S	11,3		
6	Rura kwadratowa 50 x 50 x 4	BN-79/0656-01	4	St 3S	51,4		
5	Rura kwadratowa 50 x 50 x 4	BN-79/0656-01	5	St 3S	58,7		
4	Rura kwadratowa 50 x 50 x 4	BN-79/0656-01	4	St 3S	19,4		
3	Rura kwadratowa 50 x 50 x 4	BN-79/0656-01	3	St 3S	13,5		
2	Rura kwadratowa 50 x 50 x 4	BN-79/0656-01	4	St 3S	39		
1	Rura kwadratowa 50 x 50 x 4	BN-79/0656-01	3	St 3S	146,7		

OBIEKT	Zagospodarowanie terenu Jordanek w Toruniu na cele kulturalno - kongresowe - WIELOFUNKCYJNA SALA KONCERTOWA
ADRES NR EW. DZ.	al. Solidarności, 87-100 Toruń 6/2; 6/3 (obręb 14)
INWESTOR:	GMINA MIASTA TORUNIA z siedzibą w Toruniu, pry ul. gen. Sikorskiego 8
ARCHITEKT PROWADZĄCY:	MENIS ARQUITECTOS C/ Puerta Canseco 35 2Pb, 38003 Santa Cruz de Tenerife Tel: +34922288838 Fax:+34922151925 email:info@menis.es
WSPÓŁPRACA:	Przedsiębiorstwo Specjalistyczne TEATR ul. Grabowa 8, Piaseczno - Zalesie Dolne, Polska Tel: +4822 7562636 Fax: +4822 7570454 email: kontakt@teatr.com.pl
STADIUM	PROJEKT WYKONAWCZY
BRANŻA	TECHNOLOGIA i URZĄDZENIA TECHNOLOGICZNE SCEN Mosty oświetleniowe, sztankiety i podnośniki punktowe Sali dużej, kameralnej oraz kieszeni tylnej
TREŚĆ RYSUNKU:	RAMA WIEŻY PORTALOWEJ

ZESPÓŁ	IMIĘ I NAZWISKO	NR UPRAWNIEŃ	PODPIS
GŁÓWNY PROJEKTANT	mgr inż. arch. Fernando Martín Menís	KP-0238	
PROJEKTANCI	mgr inż. Leszek Włodarkiewicz		
KOORDYNATOR	mgr inż. Tomasz Zaborowski	St-15/88	
SPRAWDZAJĄCY	mgr inż. Małgorzata Bober		

RYS. NR: TS-M3-30	DATA: 02.2011	
	SKALA: 1:20	

Wszelkie prawa zastrzeżone. Kopiowanie, publikacja oraz wszelkie inne formy wykorzystania projektu bez zgody autora, będą naruszeniem przepisów wynikających z ustawy o prawie autorskim (Dz. U. Nr 24, poz.83).

TECZKA PROJEKTU: Tom TS-M3